ԹԵՔԱՀԱՐԹԱԿԻ ՓՈՎԱԾՔ 1

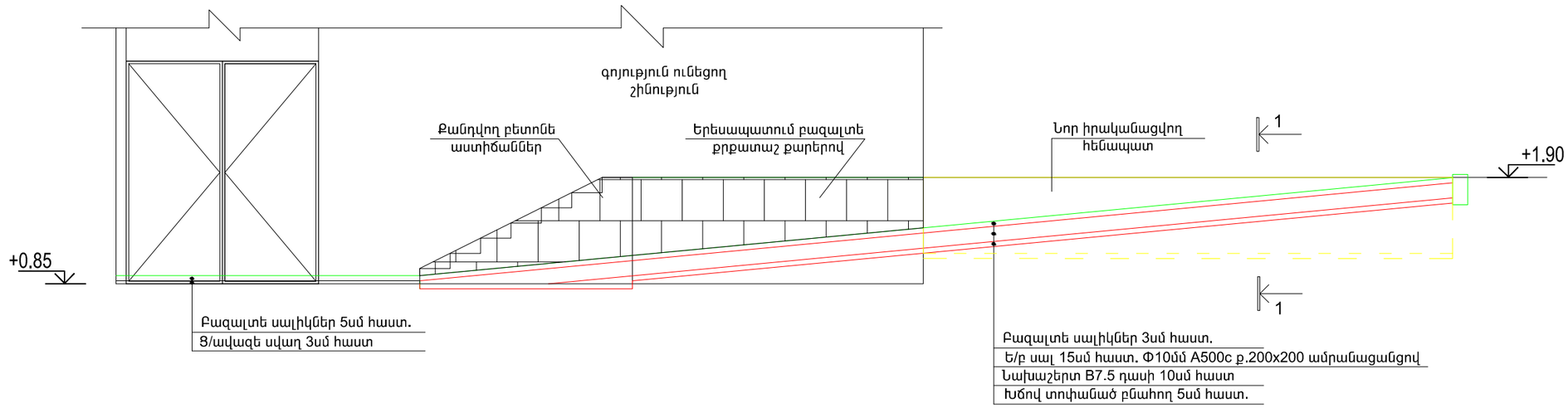

ԹԵՔԱՀԱՐԹԱԿԻ ՓՈՎԱԾՔ 2

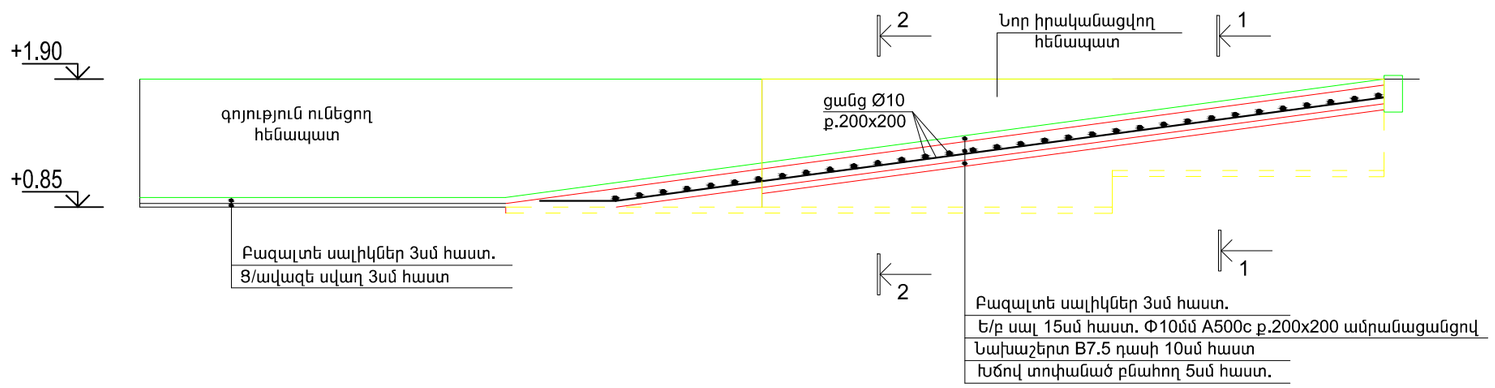

2-2

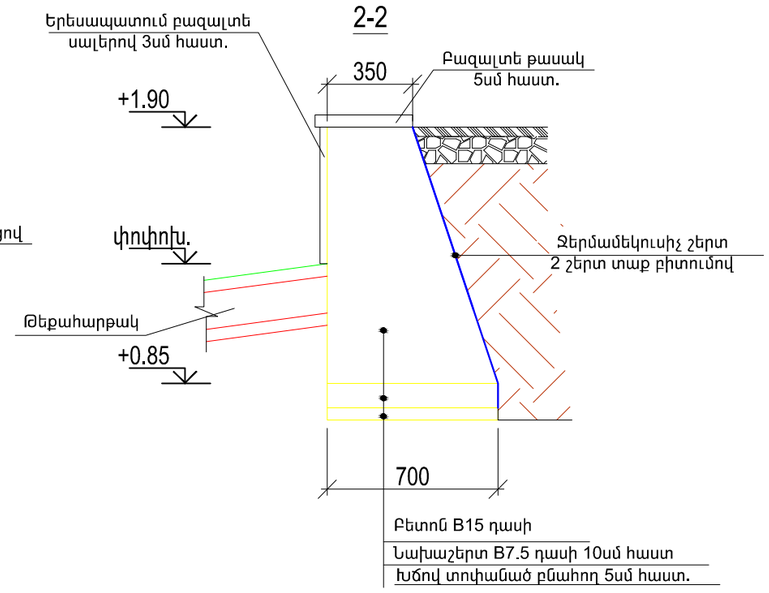

1-1

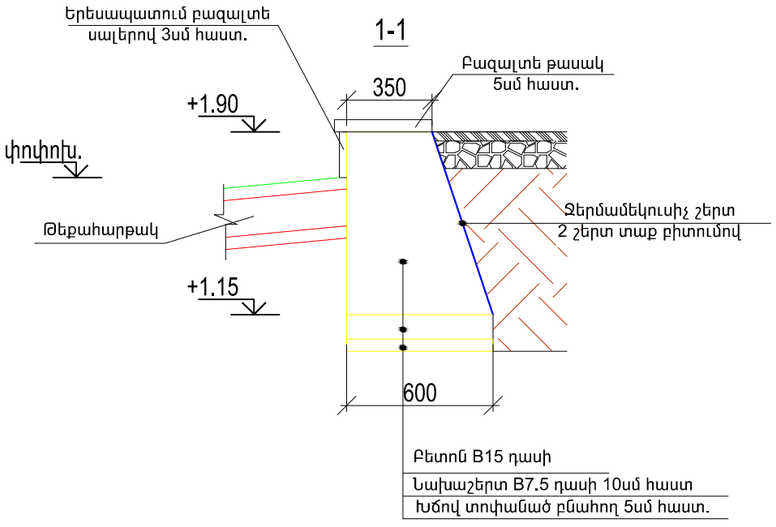

Չափ.մ.	Մաս.թ.	Թերթեր	Փաստ.	Ստորագր.	Ամսաթիվ	Պատվիրատու՝ Երևանի Միխիթար Հերացու անվան պետական բժշկական համալսարան /N ԵՊԲՀ-ՊԸԱՇՁԲ-16/1

ՆԳՃ	Հ. Հովսեփյան	Բժշկական համալսարանի սիմուլացիոն կենտրոն	էտապ	Թերթ	Թերթեր
Նախագծող	Հ. Հովսեփյան		ԳՃ	ԳՃ - 7	11
		ԹԵՔԱՀԱՐԹԱԿԻ ՓՈՎԱԾՔ	<<Սուֆետ>> ՍՊԸ		